D-SafeTrack (SafeCeil)
Generelle regler

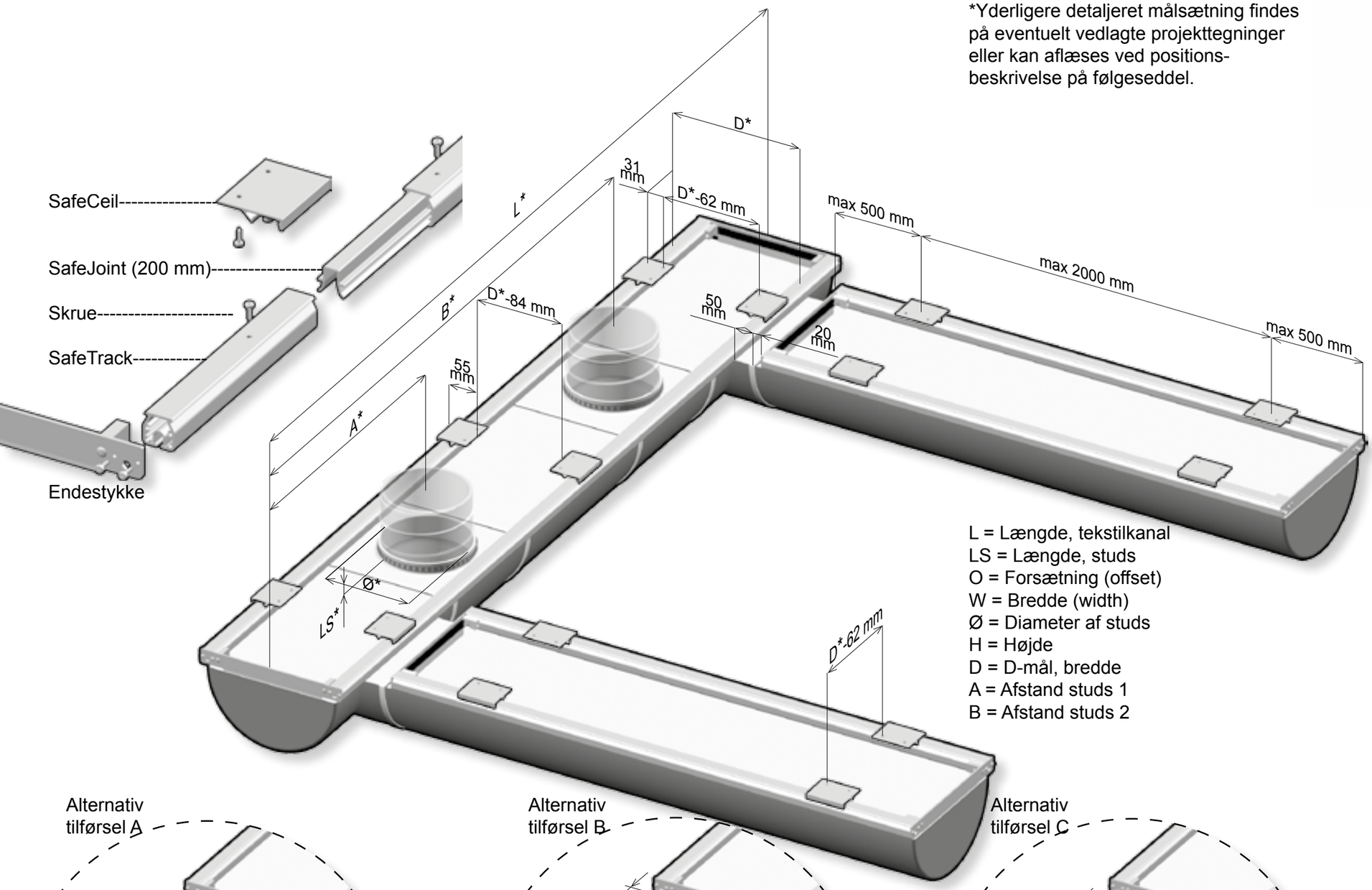

*Yderligere detaljeret målsætning findes på eventuelt vedlagte projekttegninger eller kan aflæses ved positions-beskrivelse på følgeseddel.

L = Længde, tekstilkanal
LS = Længde, studs
O = Forsætning (offset)
W = Bredde (width)
Ø = Diameter af studs
H = Højde
D = D-mål, bredde
A = Afstand studs 1
B = Afstand studs 2

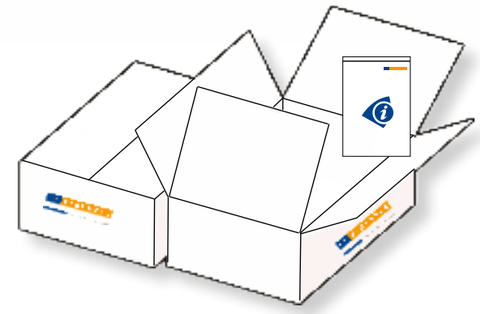

Oplysninger om leverance og installation findes i kassen med INFO-symbolet.

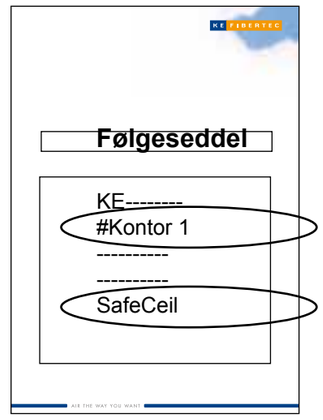

Rum-reference

Ophængstype

Alternativ tilførsel A

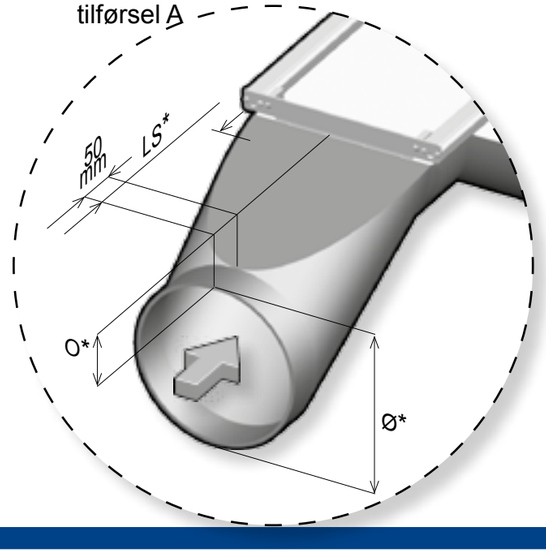

Alternativ tilførsel B

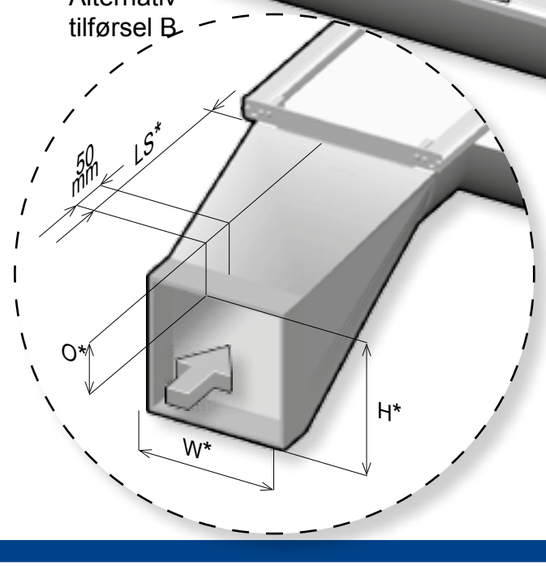

Alternativ tilførsel C

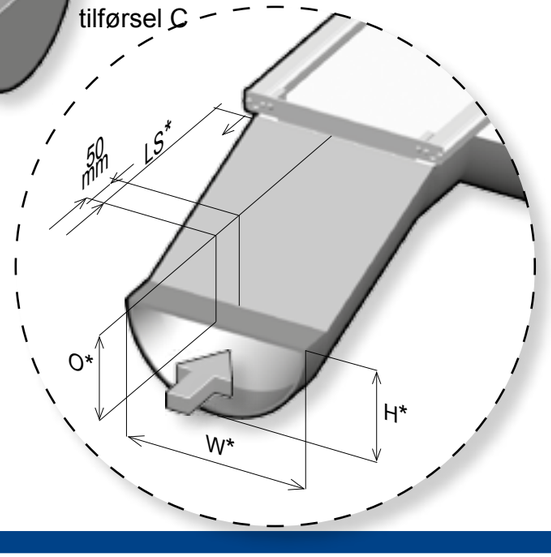

Profiler mærket med sav-symbolet skal ikke afkortes yderligere.

0980011-DK

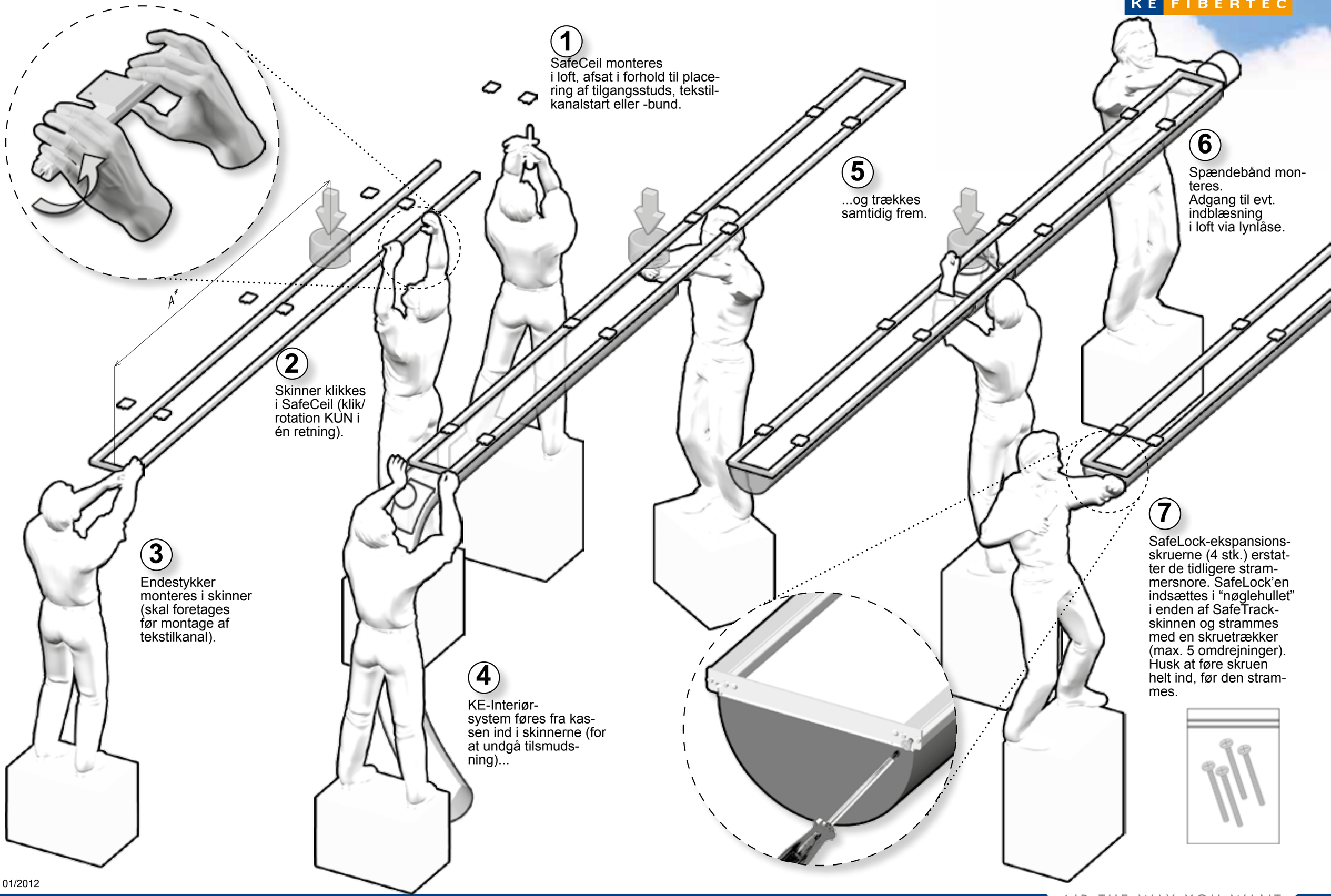

1
SafeCeil monteres
i loft, afsat i forhold til place-
ring af tilgangsstuds, tekstil-
kanalstart eller -bund.

2
Skinner klikkes
i SafeCeil (klik/
rotation KUN i
én retning).

3
Endestykker
monteres i skinner
(skal foretages
før montage af
tekstilkanal).

4
KE-Interiør-
system føres fra kas-
sen ind i skinnerne (for
at undgå tilsmuds-
ning)...

5
...og trækkes
samtidig frem.

6
Spændebånd mon-
teres.
Adgang til evt.
indblæsning
i loft via lynlåse.

7
SafeLock-ekspansions-
skruerne (4 stk.) erstat-
ter de tidligere stram-
mersnore. SafeLock'en
indsættes i "nøglehullet"
i enden af SafeTrack-
skinnen og strammes
med en skruetrækker
(max. 5 omdrejninger).
Husk at føre skruen
helt ind, før den stram-
mes.

01/2012