KE FIBERTEC

AIR THE WAY YOU WANT

# D-Lite Alu für KE-Interieur System (Service-Reißverschluss)

DL-0009-DE-02

## D-Lite Alu D-Textilkanal mit Service-Reißverschluss

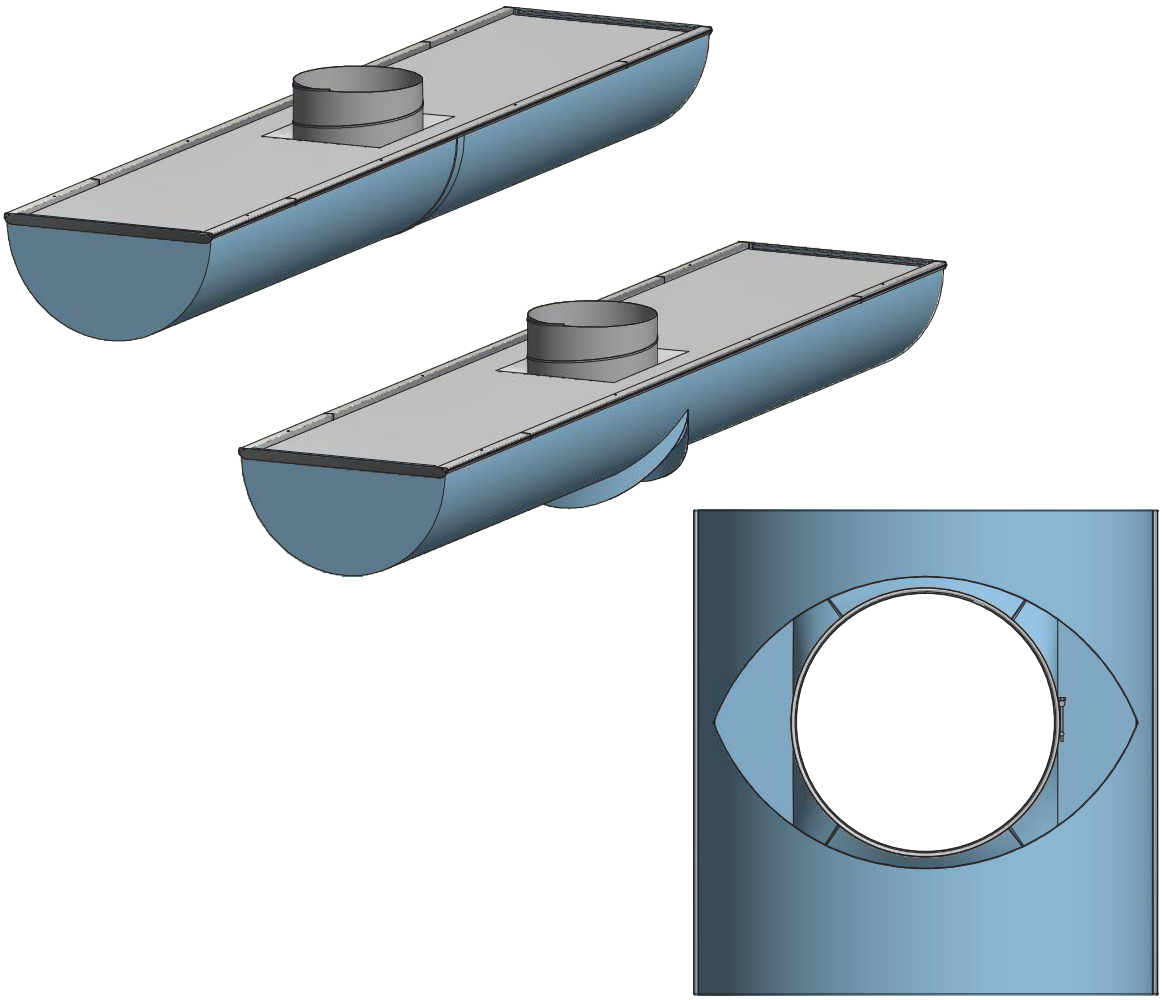

## D-Lite Alu D-Textilkanal mit Reißverschluss

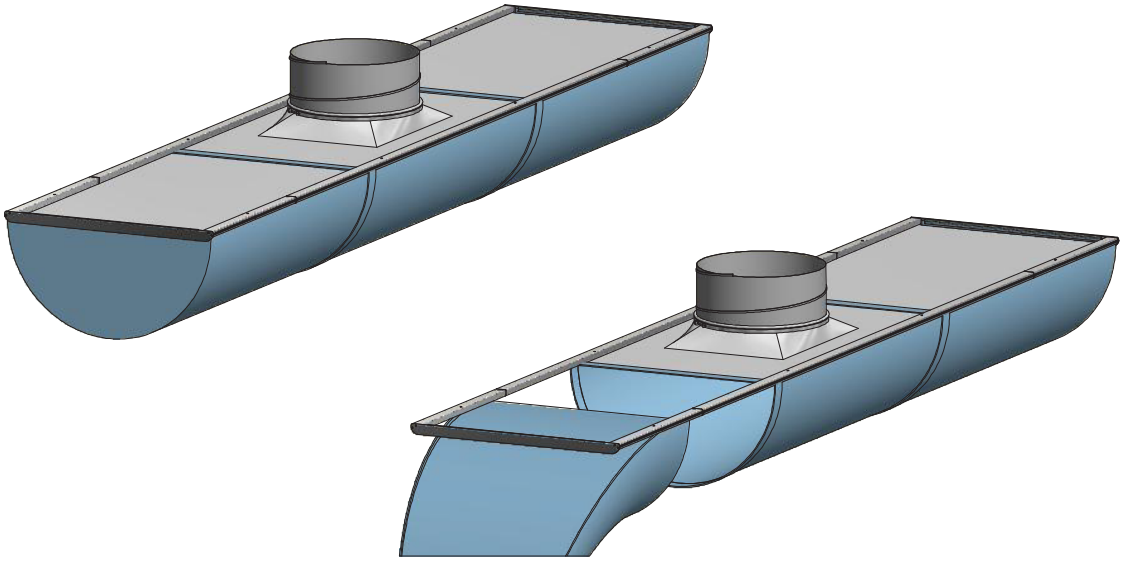

# D-Lite Alu für KE-Interieur System (KE-SRD)

DL-0010-DE-02

## Montage, T-SRD (Einlass Oberseite)

Der T-SRD ist auf Anfrage erhältlich

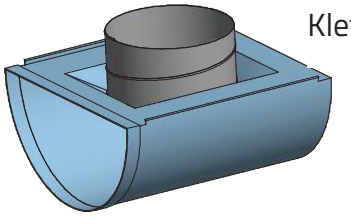

Der T-SRD inwendig
im Textilkanal mit
Klettverschluss befestigen

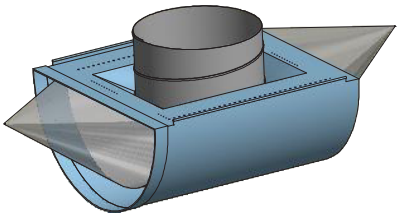

## Montage, D-SRD (Einlass am Ende)

Der D-SRD ist auf Anfrage erhältlich

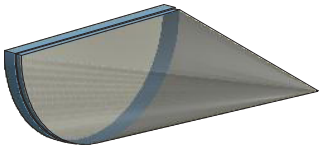

Der D-SRD mit
Reißverschluss
befestigen

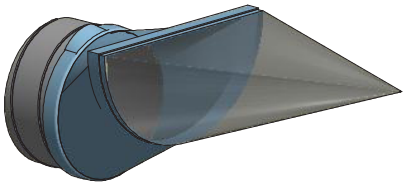

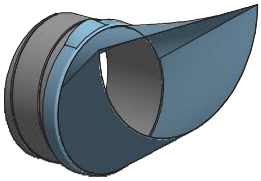

KE FIBERTEC

AIR THE WAY YOU WANT

# D-Lite Alu für KE-Interieur System (Stutzen mit Federanschluss)

DL-0011-DE-02

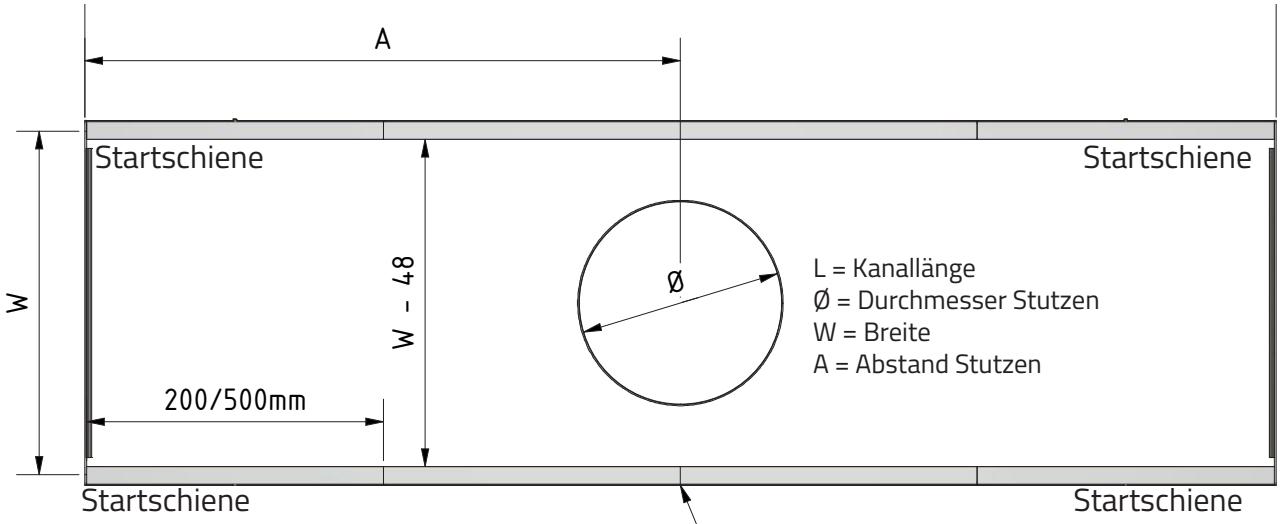


Maß A auf der Schiene markieren, sodass die Platzierung des Stutzens nach Montage des Kanals deutlich hervorgeht.

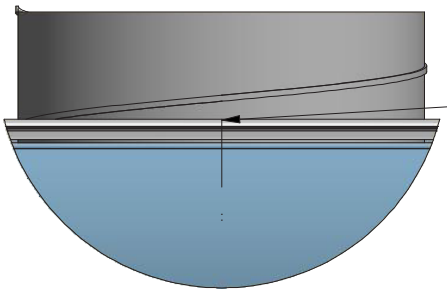

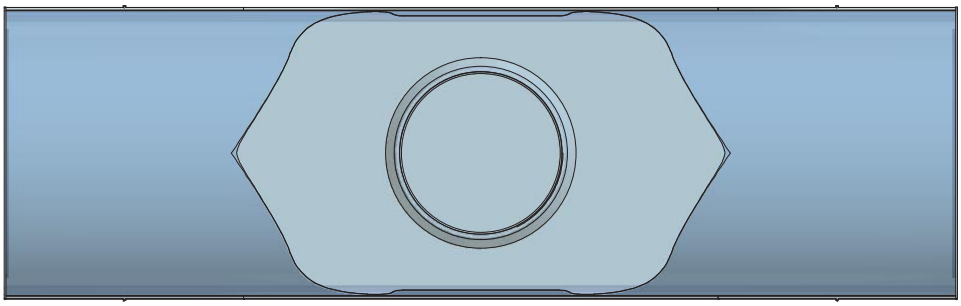

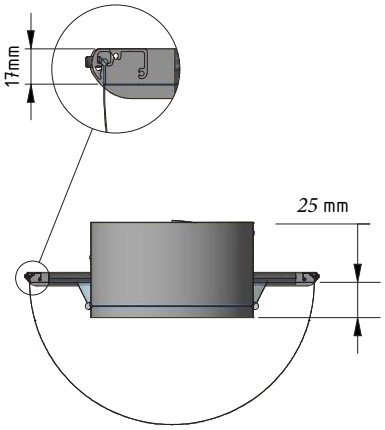


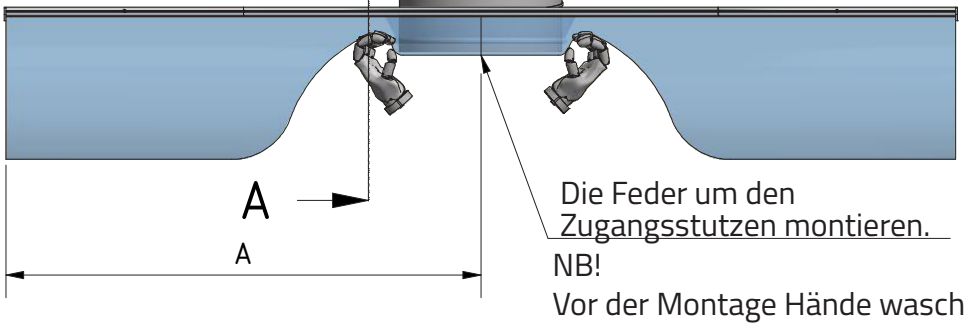


A–A

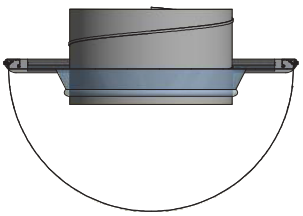

Die Feder um den Zugangsstutzen montieren.

NB!

Vor der Montage Hände waschen oder Handschuhe tragen.